מכון טכנולוגי - חולון
B - A אולמות
בניין 8

רשימות לביצוע

רשימות אלומיניום
רשימות מסגרות

עדכון: 20.05.2015

הערות:

1. כל הזכויות על תכניות אלה שייכות לאדריכל.
2. הקבלן המבצע אחראי על תיאום בין כל תכניות הביצוע של כל יועצי התכנון. במידה ויתגלו אי התאמות בין התכניות, או כל אי בהירות אחרת, עליו להודיע מיד לאדריכל.
3. הקבלן המבצע אחראי על כך שכל החומרים, האביזרים וחלקי בנין אחרים המורכבים בבנין באמצעותו, יהיו בעלי תו תקן ישראלי. בהעדר תו תקן, יעמדו בדרישות מכון התקנים ובדרישות חוק התכנון והבניה.
4. על הקבלן לבדוק את התכניות ולהעביר למתכננים את הערותיו לתכניות, פרטים ומפרטים לפני תחילת הבניה, או לפני ביצוע תכנית אשר חלו בה שינויים בזמן הבניה. במידה והקבלן ביצע בשטח עבודות אשר אינן לפי התכניות, ולא אושרו ע"י המתכנן בכתב- תחול עליו אחריות מלאה לגבי העבודות הללו.
5. אין להתחיל בבנית המבנה, יסודות או חפירות בשטח, בטרם קבלת היתר בניה מהועדה המקומית.
6. יש למקם את המבנה על המגרש ע"י מודד מוסמך, כולל קביעת ה- 0.00+, הכל לפי תכנית העמדה של האדריכל.
7. קו תחתון של מוצא צ.מ.ג יהיה בגובה 15+ ס"מ מעל פני הקרקע או הרצפה המתוכננת, אלא אם כן צויין אחרת.

לוח תפוצה

מס' סידורי	נשלח אל:	תאריך
1		
2		

צבי לישר
אדריכל ומתכנן ערים
טל 054-474-2447
רח' עזריאל 20 גבעת שמואל 54014

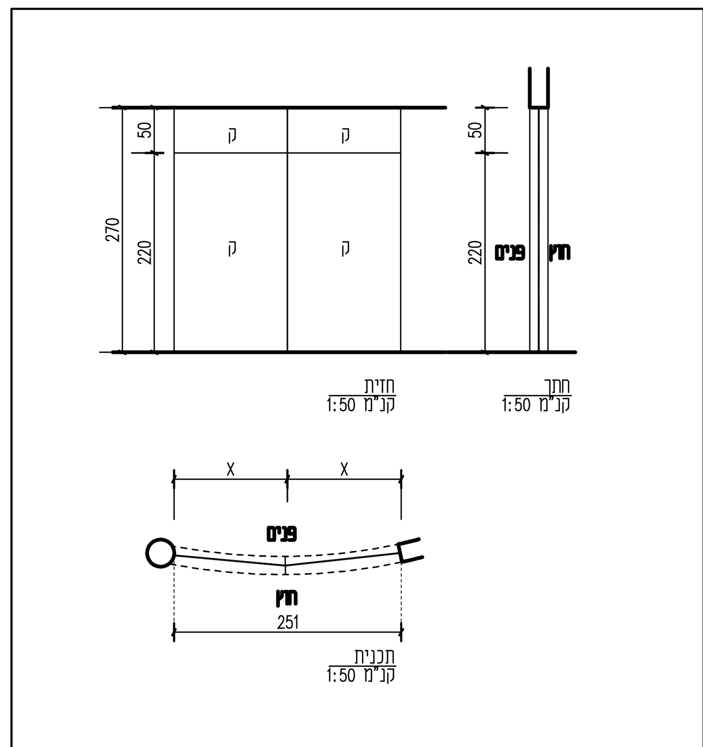

טיפוס	מ –	א 1	נ –
פתח בנייה	251/270		
מיקום	אולם B		
תאור	ויטרינת זכוכית סקוריט. 2 חלקים קבועים שווים. ללא פרופיל מסגרת ומשקוף. הכל ע"פ מפרט היצרן ובאישור האדריכל		
פרזול – מנעול			
פרזול – ידית			
פרזול – צירים			
גמר – משקוף			
גמר – כנף			
זכוכית	מחוסמת 8-10 מ"מ שקופה		
כמות	1		
הערות	ראה הנחיות כלליות בזיגוג בפתחים		

מס' גיליון | תאריך 20.5.15 | ק"מ 1:50
מכון טכנולוגי - חולון, אולמות A - B
תפוצה: נמען | תאריך — שינויים | תאריך
אין לעשות כל שינויים בתכנית זאת ללא אישור האדריכל. התכנית היא רכושו הפרטי של האדריכל ואין להשתמש בה ללא אישורו!
צבי לישר, אדריכל ומתכנן ערים, טל 054-474-2447, רח' עזריאל 20 גבעת שמואל 54014

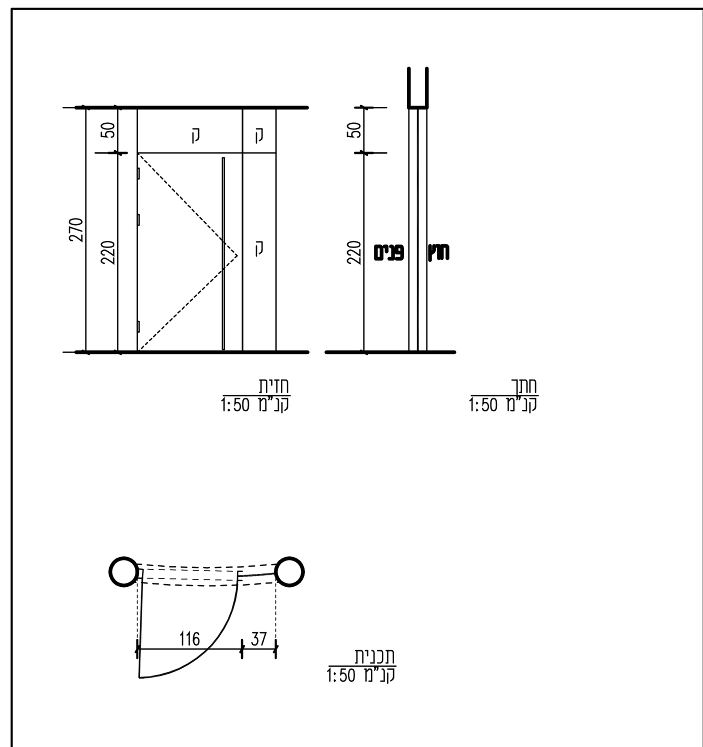

טיפוס	מ –	א 2	נ –
פתח בנייה	153/270		
מיקום	אולם B		
תאור	ויטרינת זכוכית סקוריט.דלת כנף לפתיחה. וחלק קבוע מעל ובצד ע"פ התרשים הכל ללא פרופיל מסגרת ומשקוף ע"פ מפרט היצרן ובאישור האדריכל		
פרזול – מנעול	גלילי תואם לסקורית.		
פרזול – ידית	מאלומיניום כמתואר ע"פ דוגמה מאושרת ע"י האדריכל		
פרזול – צירים	מחזיר שמן הדראולי תחתון שקוע ברצפה		
גמר – משקוף			
גמר – כנף			
זכוכית	מחוסמת 8-10 מ"מ שקופה		
כמות	1		
הערות	ראה הנחיות כלליות בזיגוג בפתחים		

מס' גיליון | תאריך 20.5.15 | ק"מ 1:50 — מכון טכנולוגי - חולון, אולמות A - B — צבי לישר, אדריכל ומתכנן ערים

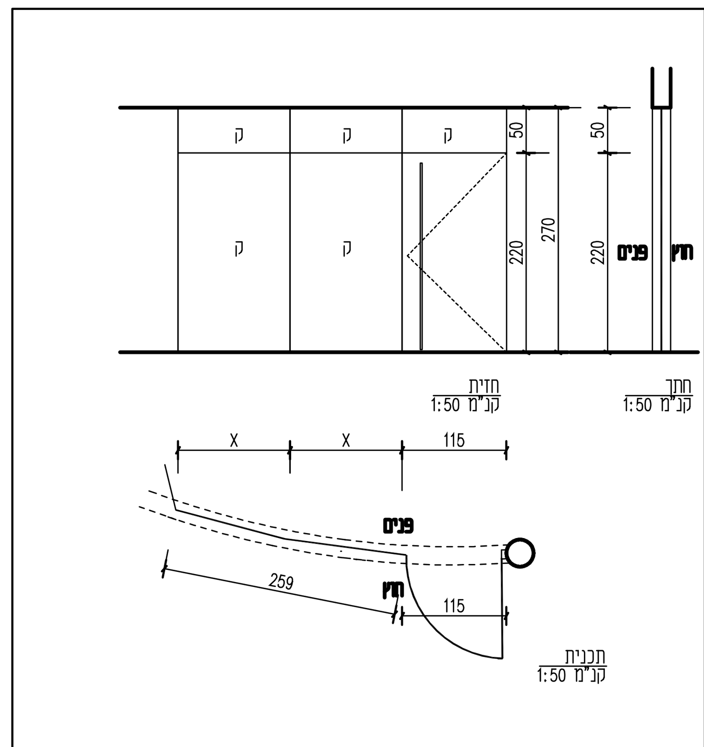

טיפוס	מ –	א 3	נ –
פתח בנייה	115/270 259/270		
מיקום	אולם A		
תאור	ויטרינת זכוכית סקוריט.דלת כנף לפתיחה רגילה. וחלק קבוע מעל ובצד ע"פ התרשים הכל ללא פרופיל מסגרת ומשקוף ע"פ מפרט היצרן ובאישור האדריכל		
פרזול – מנעול	גלילי תואם לסקורית.		
פרזול – ידית	מאלומיניום כמתואר ע"פ דוגמה מאושרת ע"י האדריכל		
פרזול – צירים	מחזיר שמן הדראולי תחתון שקוע ברצפה		
גמר – משקוף			
גמר – כנף			
זכוכית	מחוסמת 8-10 מ"מ שקופה		
כמות	1		
הערות	ראה הנחיות כלליות בזיגוג בפתחים		

מס' גיליון | תאריך 20.5.15 | ק"מ 1:50 — מכון טכנולוגי - חולון, אולמות A - B — צבי לישר, אדריכל ומתכנן ערים

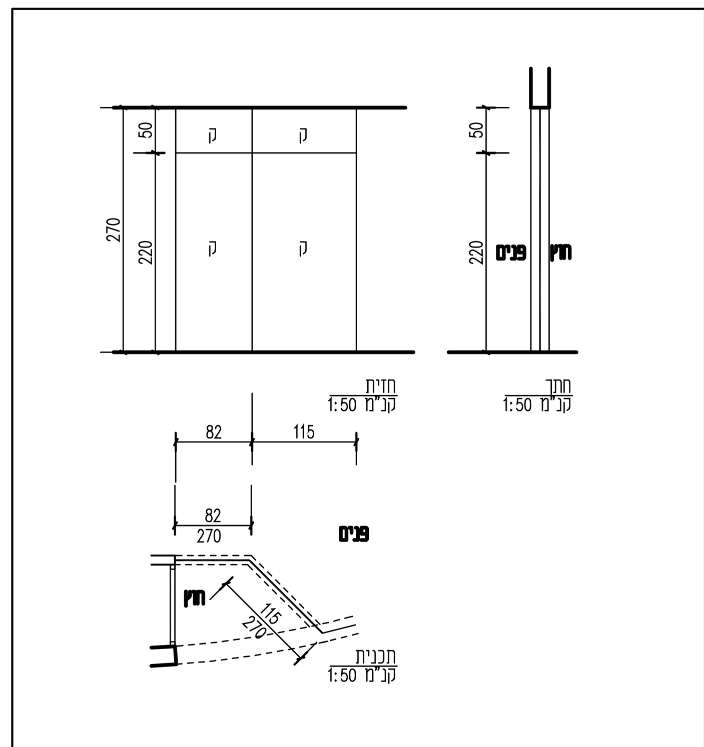

טיפוס	מ –	א 4	נ –
פתח בנייה	75/270 99/270		
מיקום	אולם B		
תאור	ויטרינה. 2 חלקים מחולקים ע"פ התרשים הכל ללא פרופיל מסגרת ומשקוף. הכל ע"פ מפרט היצרן ובאישור האדריכל		
פרזול – מנעול			
פרזול – ידית			
פרזול – צירים			
גמר – משקוף			
גמר – כנף			
זכוכית	מחוסמת 8-10 מ"מ שקופה		
כמות	1		
הערות	ראה הנחיות כלליות בזיגוג בפתחים		

מס' גיליון | תאריך 20.5.15 | ק"מ 1:50 — מכון טכנולוגי - חולון, אולמות A - B — צבי לישר, אדריכל ומתכנן ערים

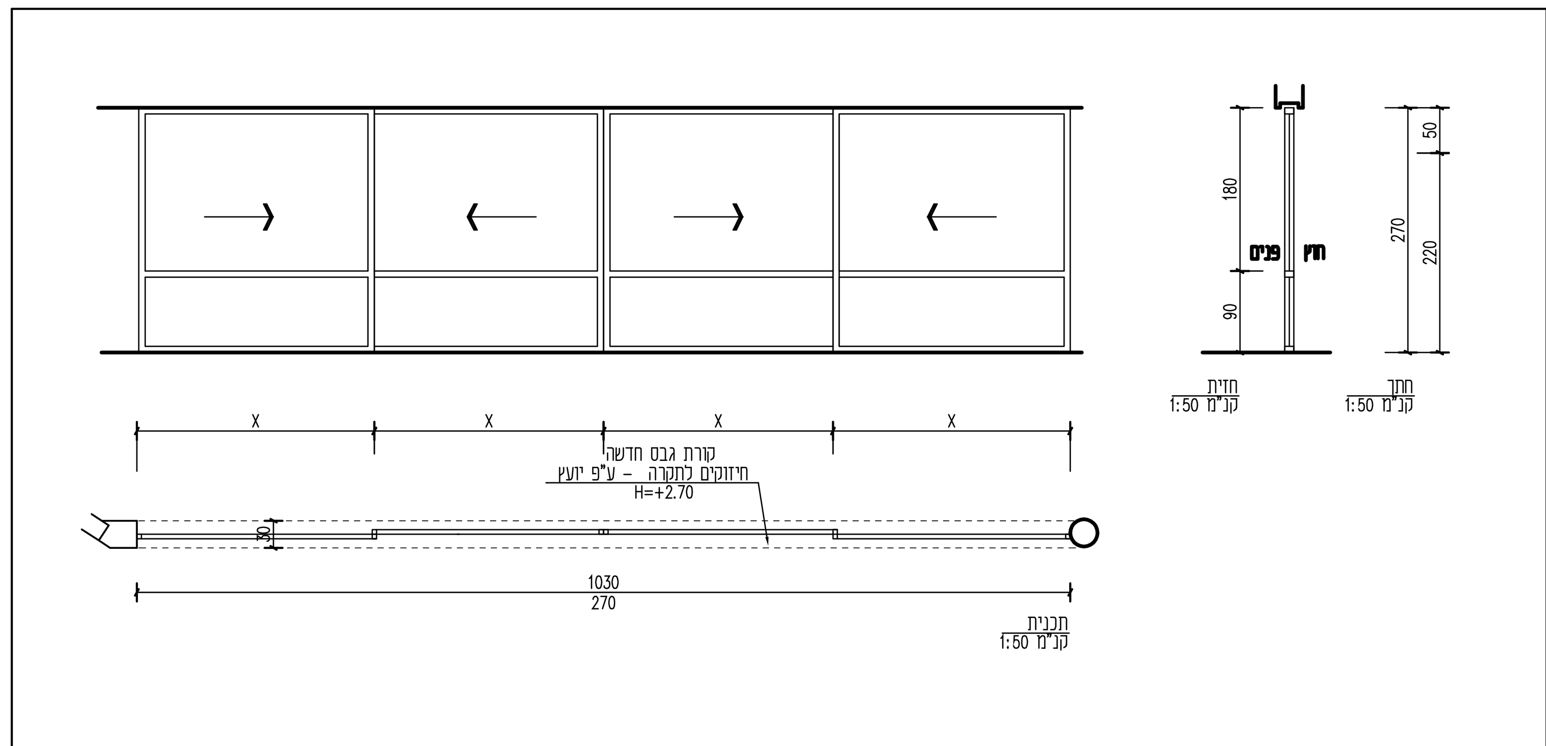

טיפוס	מ –	א 5	נ –
פתח בנייה	1030/270		
מיקום	אולם A+B		
תאור	ויטרינה מאלומיניום. כנפיים נגררות כנ"כ לפי התרשים. חיזוק המסילה העליונה לתקרת הבטון ע"פ יועץ קונסטרוקציה פרופיל "קליל" 7200 או ש"ע טכני. הכל ע"פ מפרט היצרן ובאישור האדריכל		
פרזול – מנעול	מנגנון לפתיחה חשמלי ידני.		
פרזול – ידית			
פרזול – מסילה	מסילה ואביזרים מאיכות מעולה באישור האדריכל.		
גמר – משקוף	צבע בתנור ע"פ מפרט "קליל צבע" בגוון לפי הקיים בקומת		
גמר – כנף			
זכוכית	מחוסמת 8-10 מ"מ שקופה		
כמות	1 קומפלט		
הערות	ראה הנחיות כלליות בזיגוג בפתחים		

מס' גיליון | תאריך 20.5.15 | ק"מ 1:50 — מכון טכנולוגי - חולון, אולמות A - B — צבי לישר, אדריכל ומתכנן ערים

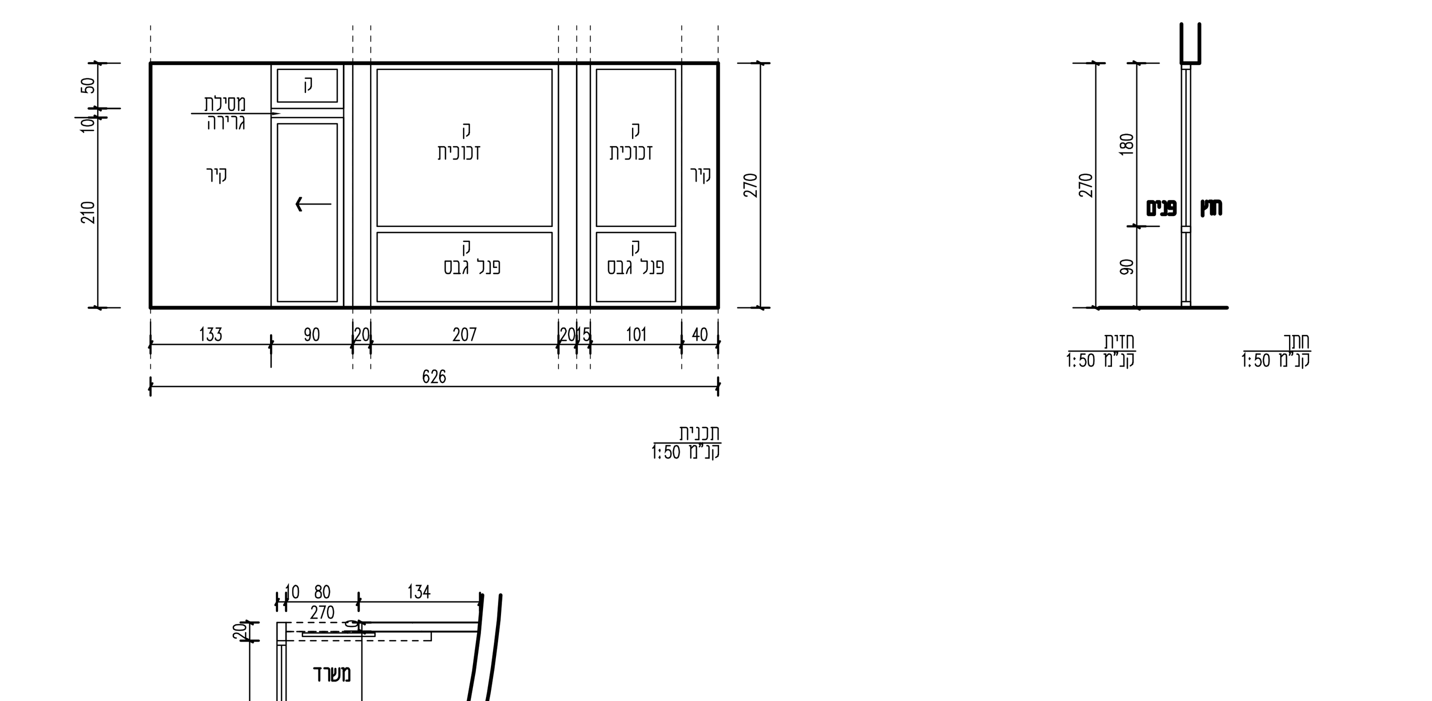

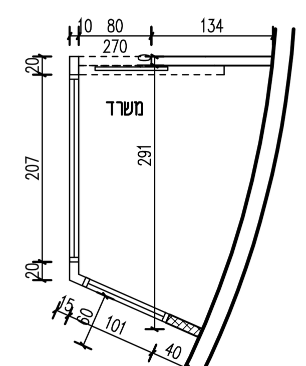

טיפוס	מ –	א 6	נ –
פתח בנייה	90+10+50/270 207/270 101/270		
מיקום	אולם A		
תאור	ויטרינה מאלומיניום. פנלים קבועים וכנף נגררת. בפנלים הקבועים - לוחות גבס בפרופיל אלומיניום. פרופיל "קליל" 7200 או ש"ע טכני. הכל ע"פ מפרט היצרן ובאישור האדריכל		
פרזול – מנעול			
פרזול – ידית	מאלומיניום ע"פ דוגמה מאושרת ע"י האדריכל		
פרזול – מסילה	מסילה ואביזרים מאיכות מעולה באישור האדריכל.		
גמר – משקוף	צבע בתנור ע"פ מפרט "קליל צבע" בגוון לפי הקיים בקומת		
גמר – כנף			
זכוכית	מחוסמת 8-10 מ"מ שקופה		
כמות	1 קומפלט		
הערות	ראה הנחיות כלליות בזיגוג בפתחים		

מס' גיליון | תאריך 20.5.15 | ק"מ 1:50 — מכון טכנולוגי - חולון, אולמות A - B — צבי לישר, אדריכל ומתכנן ערים

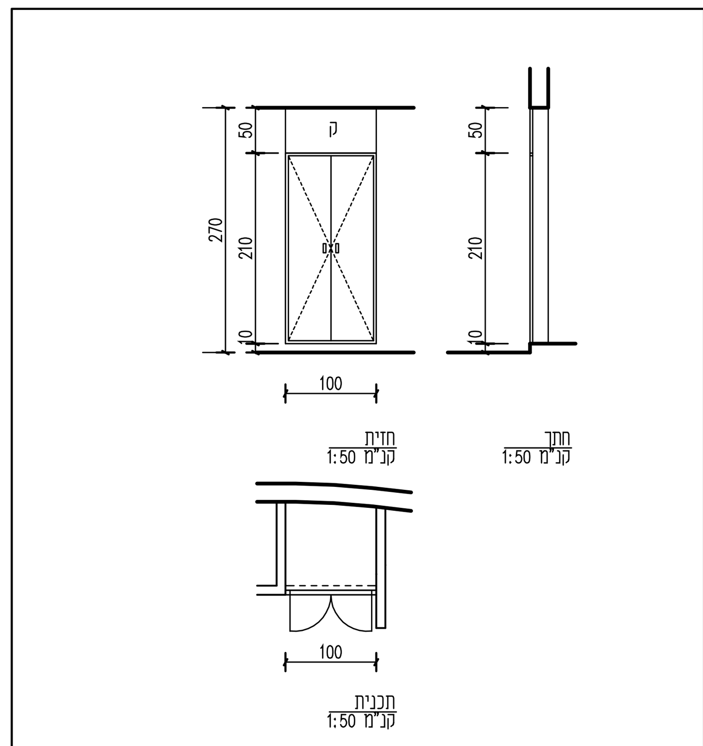

טיפוס	מ 1	א –	נ –
פתח בנייה	100/260		
מיקום			
תאור	ארון שירות לחשמל כדוגמת "אחים שהרבני" או ש"ע טכני. הכל מפח מכופף 1.5 מ"מ עובי. חלוקה לפי התרשים גמר: צבע בתנור בגוון לפי בחירת האדר'		
פרזול – מנעול	מתאים לטיפוס		
פרזול – ידית	מתאים לטיפוס		
פרזול – צירים	מתאים לטיפוס		
גמר – משקוף			
גמר – כנף			
זכוכית			
כמות	1		
הערות	ראה הנחיות כלליות בזיגוג בפתחים		

מס' גיליון | תאריך 20.5.15 | ק"מ 1:50 — מכון טכנולוגי - חולון, אולמות A - B — צבי לישר, אדריכל ומתכנן ערים

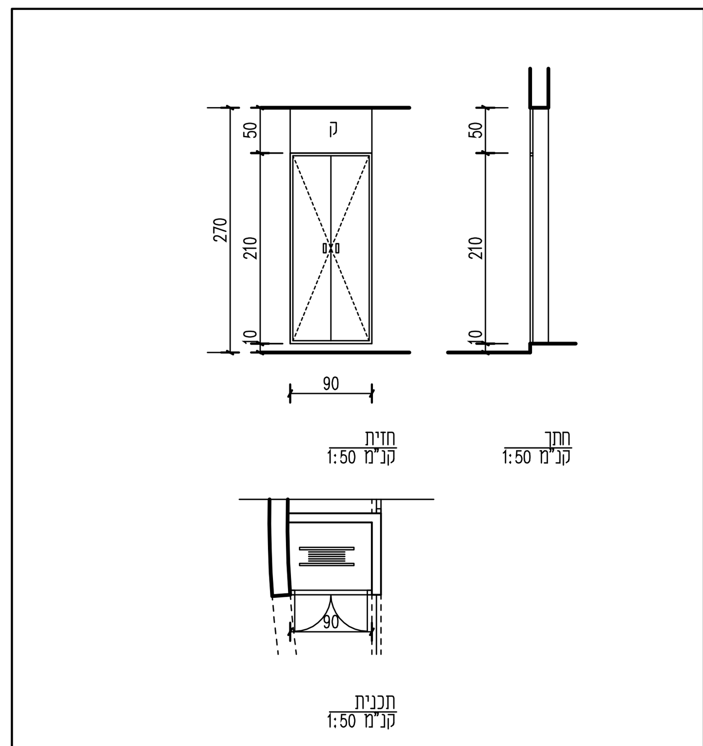

טיפוס	מ 2	א –	נ –
פתח בנייה	90/260		
מיקום			
תאור	ארון שירות להדרנט כדוגמת "אחים שהרבני" או ש"ע טכני. הכל מפח מכופף 1.5 מ"מ עובי. חלוקה לפי התרשים גמר: צבע בתנור בגוון לפי בחירת האדר'		
פרזול – מנעול	מתאים לטיפוס		
פרזול – ידית	מתאים לטיפוס		
פרזול – צירים	מתאים לטיפוס		
גמר – משקוף			
גמר – כנף			
זכוכית			
כמות	1		
הערות	ראה הנחיות כלליות בזיגוג בפתחים		

מס' גיליון | תאריך 20.5.15 | ק"מ 1:50 — מכון טכנולוגי - חולון, אולמות A - B — צבי לישר, אדריכל ומתכנן ערים